HGS045

Basistyp – basic:

- HGS045-E (Einbaulänge - installation length)
- Vollauszug - full extension 45x14mm
- Seitenmontage - side mounting

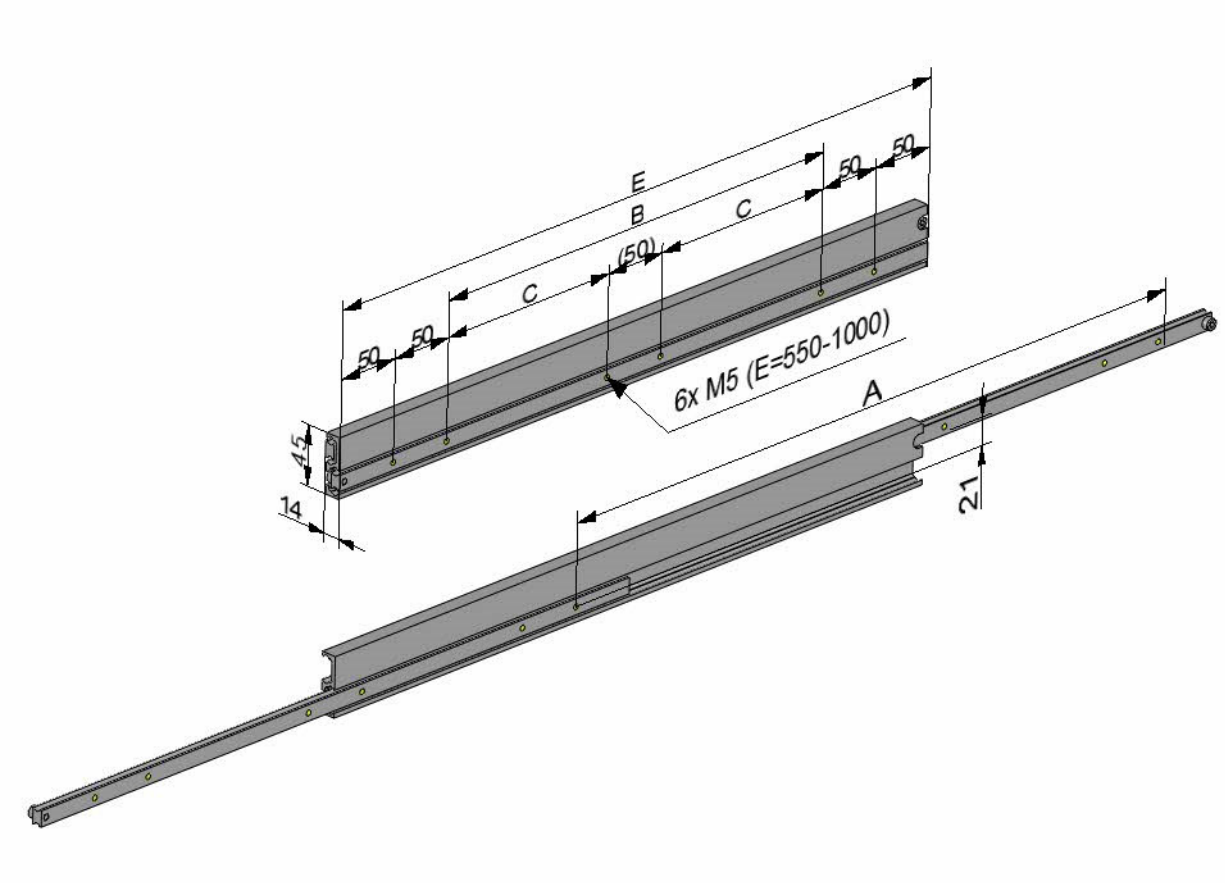

Technische Änderungen vorbehalten - subject to change without notice
Bitte beachten sie unsere Technischen Hinweise - please note our technical details

Made in Germany

HGS045

Basistyp – basic:

Einbaulänge - installation length	Abstand - distance		Befestigung - hole pattern	Gewicht - weight	Auszugslänge -- travel length	Belastung/Paar - Load rating per pair
E	B	C	M5	kg	A	N
250	50		4	0,80	250	650
300	100		4	1,00	300	700
350	150		4	1,10	350	750
400	200		4	1,30	400	700
450	250		4	1,50	450	650
500	300		4	1,70	500	600
550		150	6	1,80	550	550
600		175	6	2,00	600	500
650		200	6	2,20	650	450
700		225	6	2,30	700	400
750		250	6	2,40	750	350
800		2750	6	2,60	800	300
850		300	6	2,80	850	270
900		325	6	3,00	900	240
950		350	6	3,10	950	220
1000		375	6	3,30	1000	200

Sonderanfertigungen – special product →

Sonderanfertigungen – special product:

Bestellschlüssel – product key:

HGS045-E - A – Material – Oberfläche – Extras (Angabe nur wenn gewünscht)
HGS045-E - A – material – surface – extras (optional specifications)

E (Einbaulänge – installation length)
A (Auszugslänge – travel length)

Material – material

Stahl – steel

A : Aluminium – aluminium 3.3206 (Tragkraft / Load -60%)
Ausführung: mit Edelstahl Kugeln und Edelstahl Schrauben
implementation: with stainless steel balls and stainless steel screws

Oberfläche – surface

Standard: verzinkt 12-15µ Oberfläche dickschichtpassiviert, temperaturbeständig bis 110°C
Standard: galvanized 12-15µ surface thick layer passivation, temperature resistant up to 110°C

ZN: Zink-Nickel - zinc nickel

Extras

NZ: nach Zeichnung - customer drawing - dessin client
HF: Hochtemperaturfett - high temperature grease - graisse forte temperature
OF: ohne Fett - without grease - sans graisse
K: Edelstahlkugeln - stainless steel ball - billes en acier inoxydable
KK: Edelstahlkugelkäfig - stainless steel ball cage - carcasse feuilletée pour billes en acier inoxydable
B: Auszug beidseitig - extension both sides - course bilatérale
EG: Einhalterung geschlossen - snap on closed position - encliquetage position fermé
EO: Einhalterung offen - snap on open position - encliquetage position ouverte
EB: Einhalterung geschlossen + offen - snap on open + closed position - encliquetage position fermé et ouverte

Bitte kontaktieren sie uns – please contact us